∅25 n6	+0.015
	+0.028
∅25 k6	+0.015
	+0.002
8 P9	-0.015
	-0.051

Ra 3,2 (Ra 0,4, Ra 0,8, Ra 12,5)

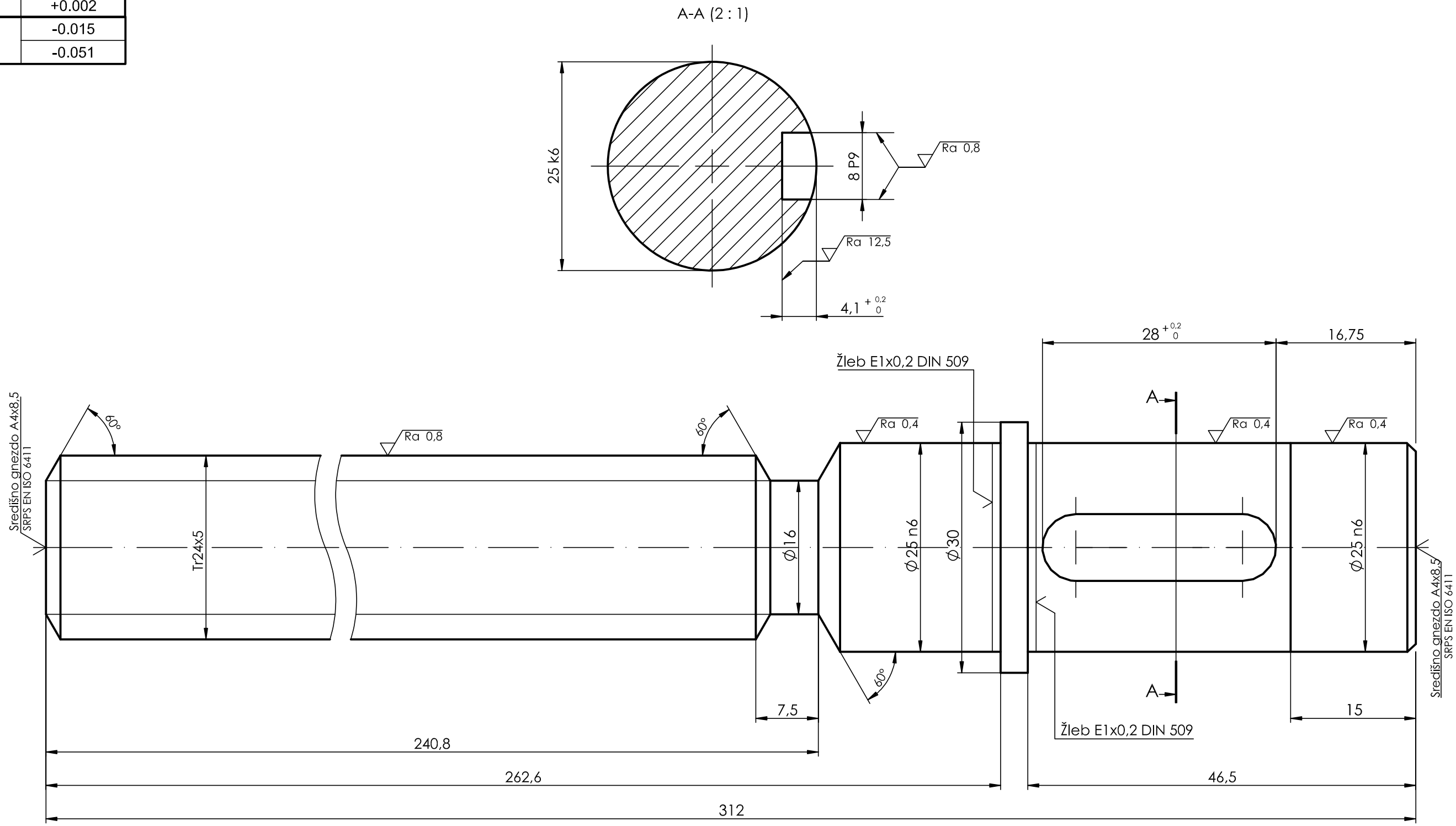

Napomena: Sve oštre ivice oboriti 0,5x45° ■

Tolerancije slob. mera ISO 2768-m	Masa	Materijal C60	Razmera 2:1			
Odgovorno odeljenje DMKM	Projektovao	Vrsta dokumenta Radionički crtež	1.00.00			
FAKULTET TEHNIČKIH NAUKA Novi Sad Mašinski odsek	Konstruisao	Naziv NAVOJNO VRETENO	1.00.07			
	Odobrio		Rev.	Datum izd.	Jez. SRB	Str. 1