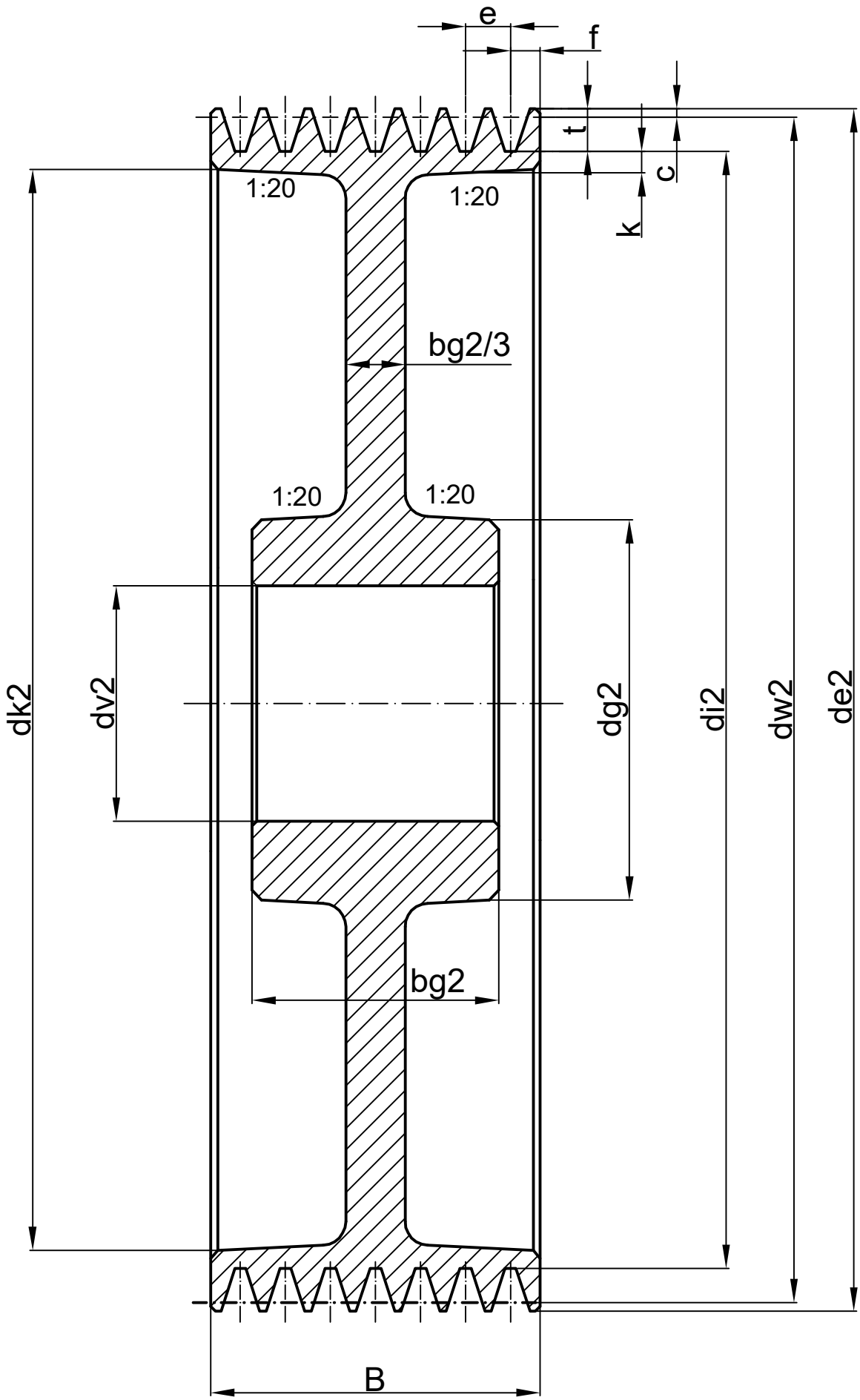Dimenzije e, f, t, c, k možete pronaći u uputstvu za izradu grafičkog rada na stani 8.