18 P9	-0,018
	-0,061
Ø65 H7	+0,030
	0

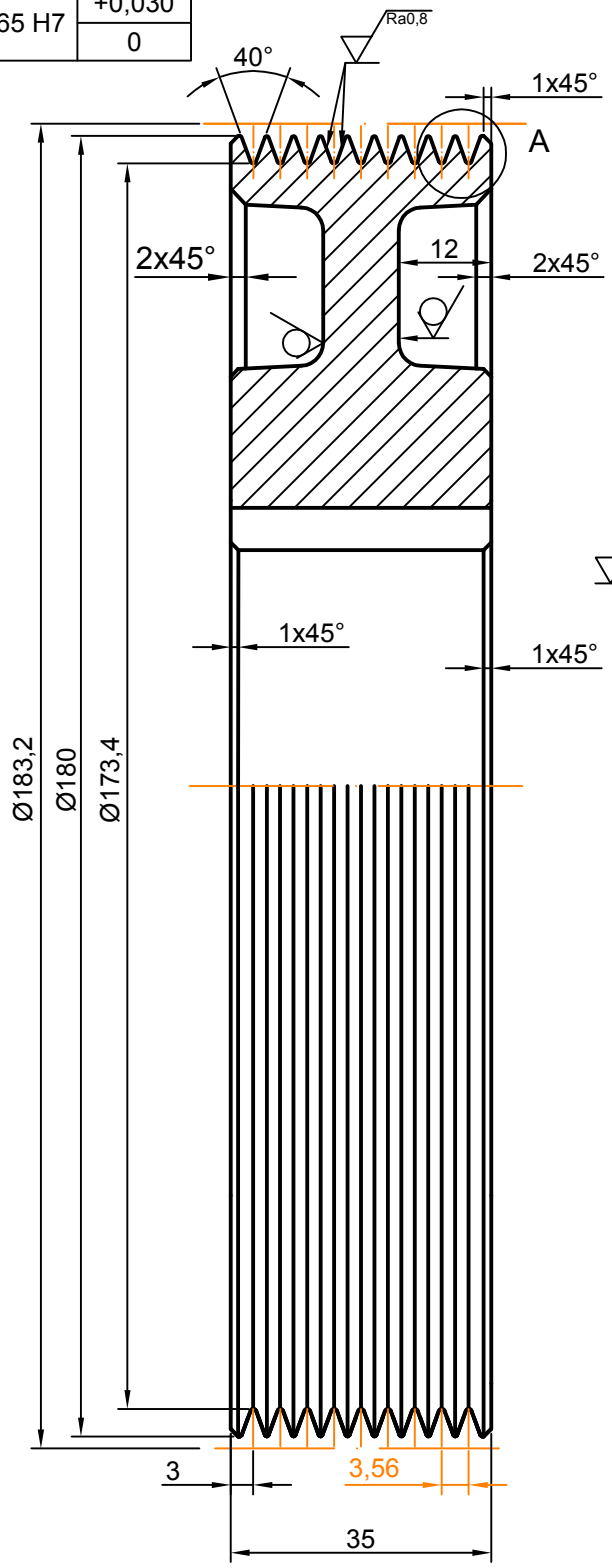

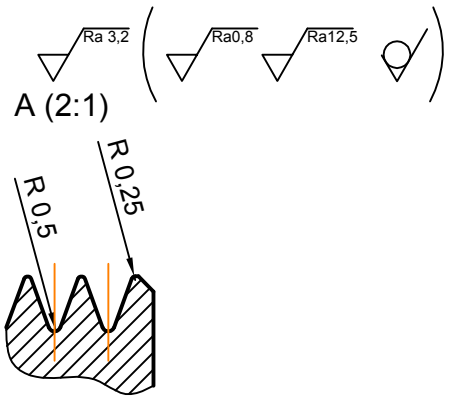

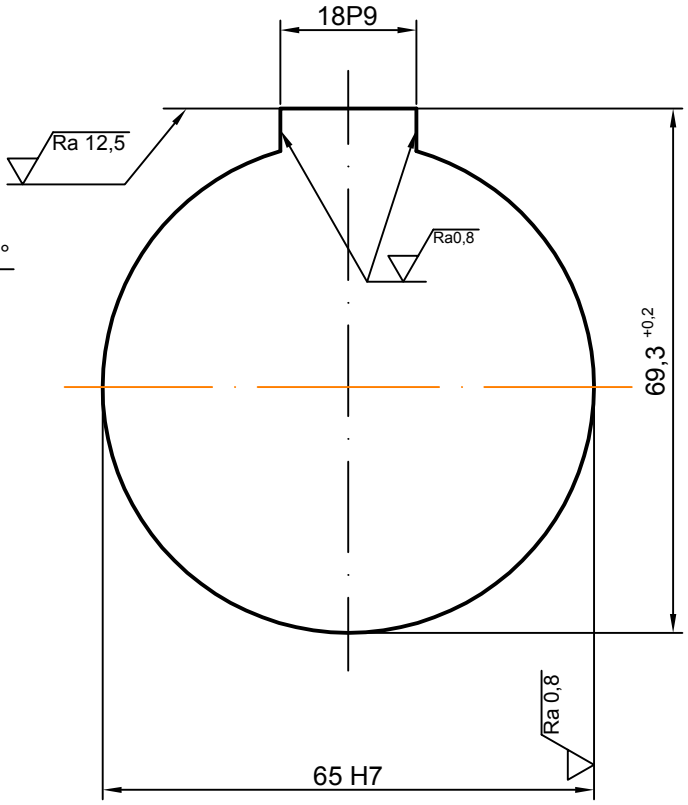

Tolerancije slob. mera ISO 2768-m	Masa	Materijal EN-GJL200	Razmera 1 : 1	
Odgovorno odeljenje DMKM	Projektovao	Vrsta dokumenta Radionički crtež	1.00.00	
FAKULTET TEHHNIČKIH NAUKA Novi Sad Mašinski odsek	Konstruisao	Naziv Gonjeni kaišnik	1.00.05	
	Odobrio		Rev. / Datum izd. 01.03.2015.	Jez. SRB / Str. 1